ИНСТРУКЦИЯ ПО МОНТАЖУ И ЭКСПЛУАТАЦИИ

СИСТЕМЫ КВАДРАТНЫХ ТРУБ

Система квадратных труб – это кардинально новый подход в формировании бытовой, торгово-выставочной, офисной и др. мебели.

Мебель, построенная на прочнейших металлических каркасах и опорах, несет в себе имидж динамичности и демократизма. Использование качественно иных, современных конструкций, например алюминиевых рам, не уступает в дизайне и качестве импортным аналогам, но по более "интересной" для покупателя цене. Целостность и жёсткость конструкции обеспечивается за счет жёстких соединителей.

Конструктивной особенностью такой мебели является то, что создаваемые мебельные блоки не ограничиваются размерным рядом (т.е. могут быть любой ширины и высоты).

Использование этих конструкций существенно расширяет возможности дизайнеров в оформлении торговых площадей, офисов или жилых помещений, отвечая основным современным требованиям эргономичности при застройке помещений. Материалы, используемые для эргономичной мебели, самые разнообразные, однако наиболее актуальным считается использование стекла и металла.

Другая цель – многофункциональность – достигается с помощью различных форм мебели и дополнительной фурнитуры. В такой мебели каркас из труб квадратного сечения выступает как в качестве конструктивного, так и декоративного элемента. Примером тому могут служить разнообразные столы (*обеденные, журнальные, офисные)*, стеллажи, горки, тумбы, навесные боксы, стеллажные перегородки и пр.

Для сборки конструкций из труб квадратного сечения применяются комплектующие производства фирмы «Росла» и итальянской фирмы “Монтичелли”.

СИСТЕМА КВАДРАТНЫХ ТРУБ

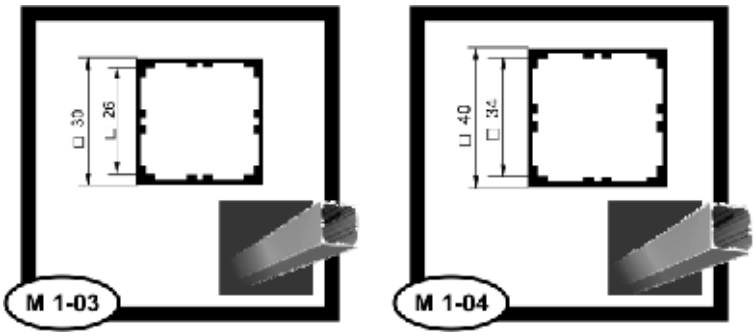

Предлагаются 2 вида соединителей для труб М1-03 и М1-04:

- **КМ 31** и **КМ 32** (производства «Росла», Россия) или соединители **7009, 7010, 7011** (производства «Монтичелли», Италия) для **трубы М 1-03, с размерами 30х30х2 мм**

- **КМ 41** и **КМ 42** (производства «Росла», Россия) или соединители **7020, 7021, 7022** (производства «Монтичелли», Италия) для **трубы М 1-04, с размерами 40х40х3 мм**

***Для остальных труб применяются соединительные элементы от производителя «Монтичелли» (Италия)

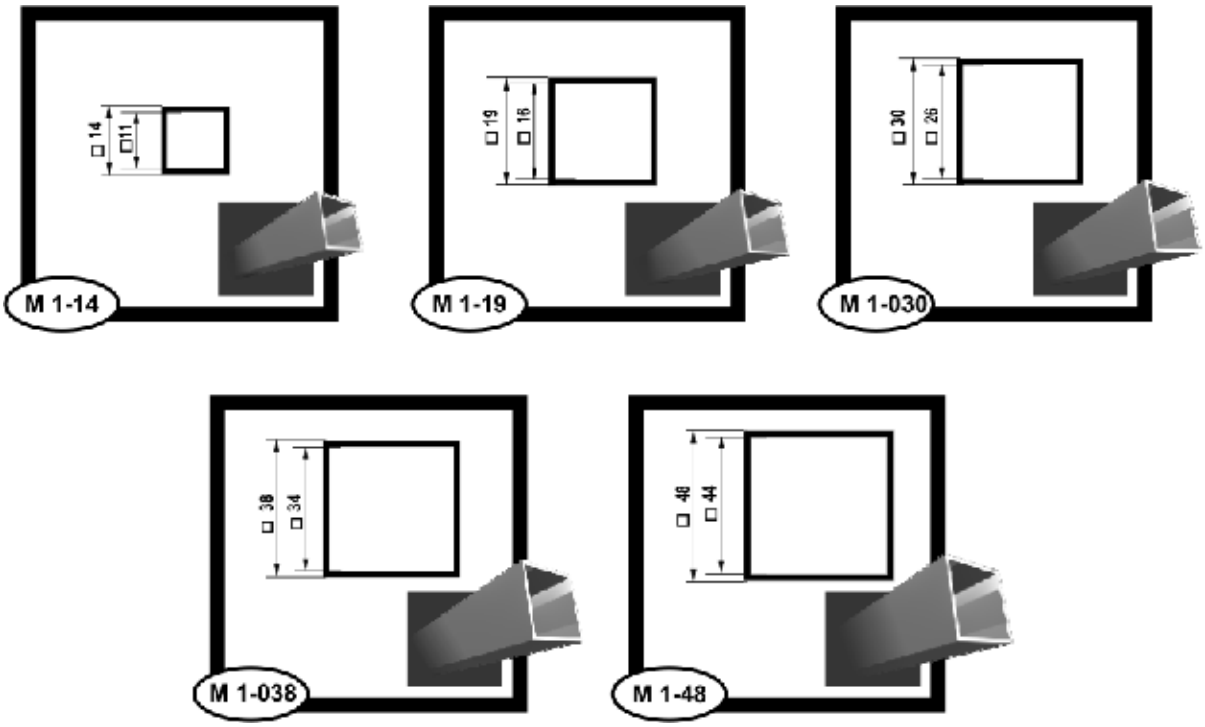

СИСТЕМА СОЕДИНЕНИЯ ТРУБ С СОЕДИНИТЕЛЬНЫМИ ЭЛЕМЕНТАМИ «Росла» (*Россия*)

Труба М 1-03, 30x30x2

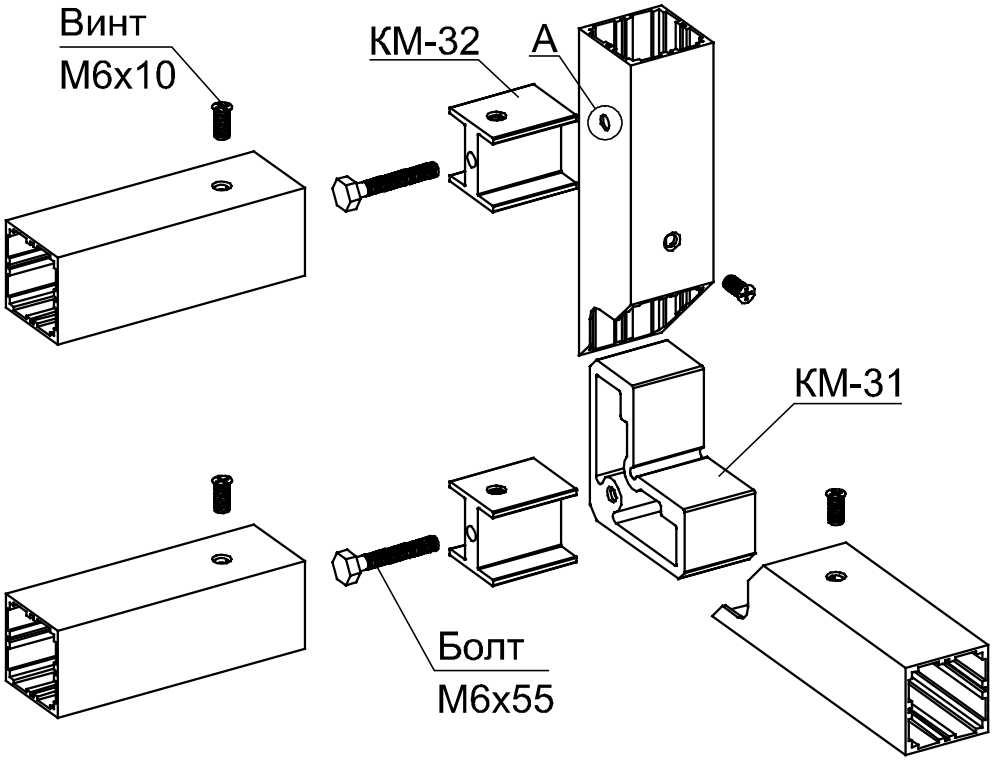

Труба М1-04, 40Х40х3

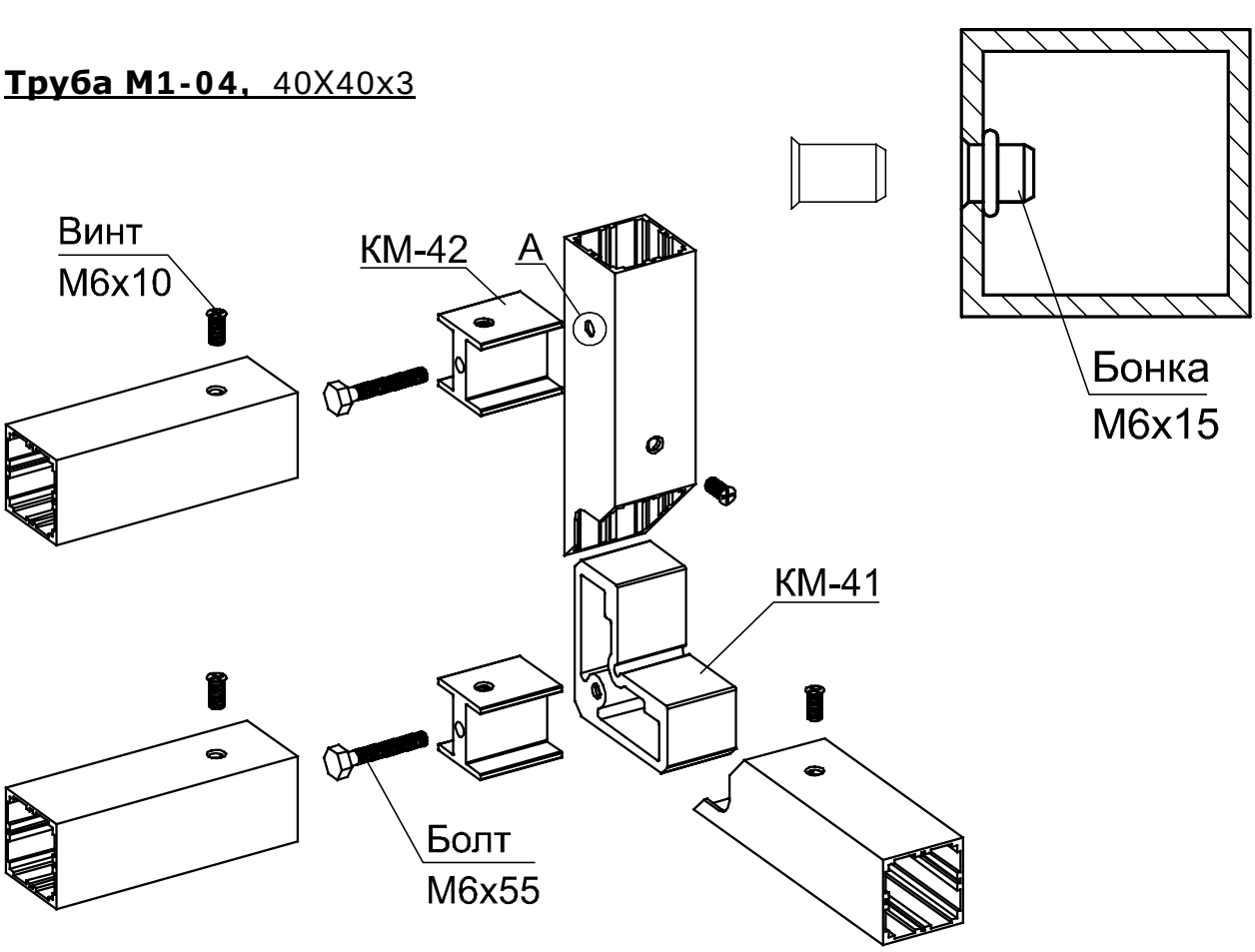

СИСТЕМА СОЕДИНЕНИЯ ТРУБ С СОЕДИНИТЕЛЬНЫМИ ЭЛЕМЕНТАМИ «Монтичелли» (*Италия*)

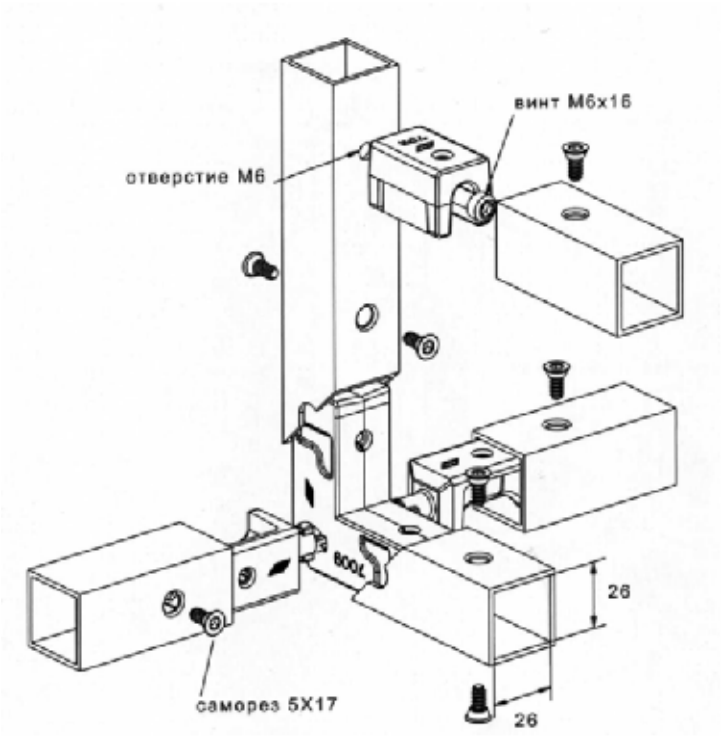

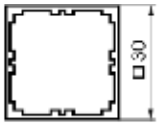

Труба **М 1-03**
30х30х2

Квадратный профиль
соединитель 7009
7010
7011
винт 4М х 8

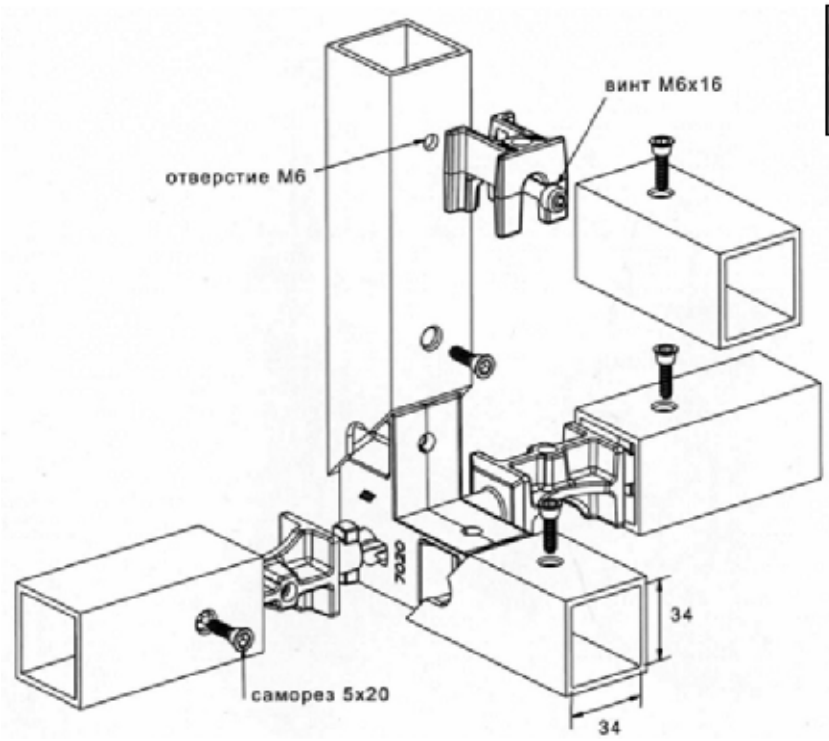

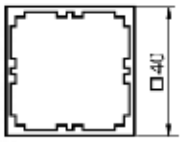

Труба **М 1-04**
40х40х3

Квадратный профиль
соединитель 7020
7021
7022
винт 4М х 8

СХЕМА СВЕРЛЕНИЯ ОТВЕРСТИЙ ПОД РАЗЛИЧНЫЕ СОЕДИНИТЕЛИ ДЛЯ ТРУБ 30Х30 ММ

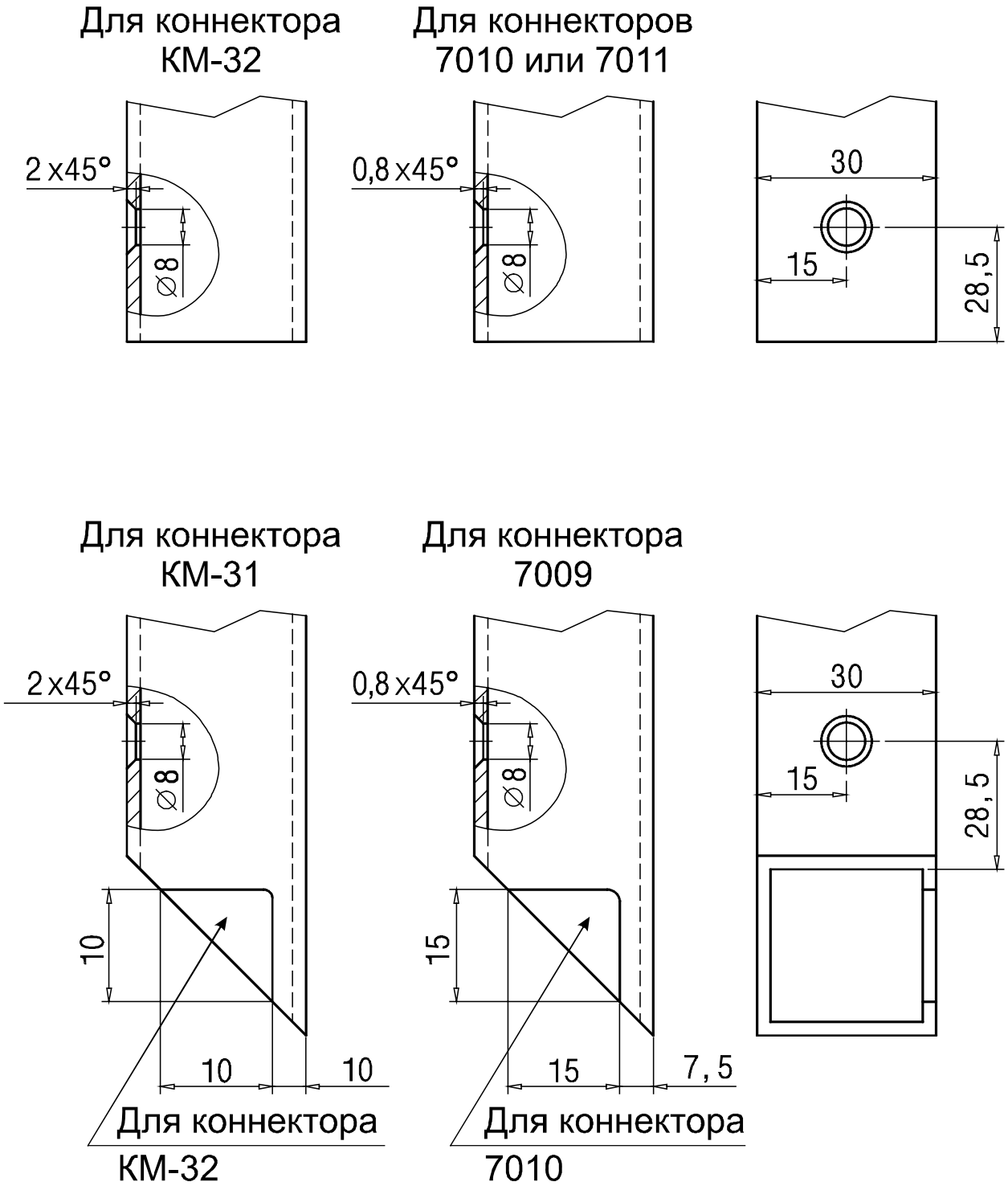

СХЕМА СВЕРЛЕНИЯ ОТВЕРСТИЙ ПОД РАЗЛИЧНЫЕ СОЕДИНИТЕЛИ ДЛЯ ТРУБ 40Х40 ММ

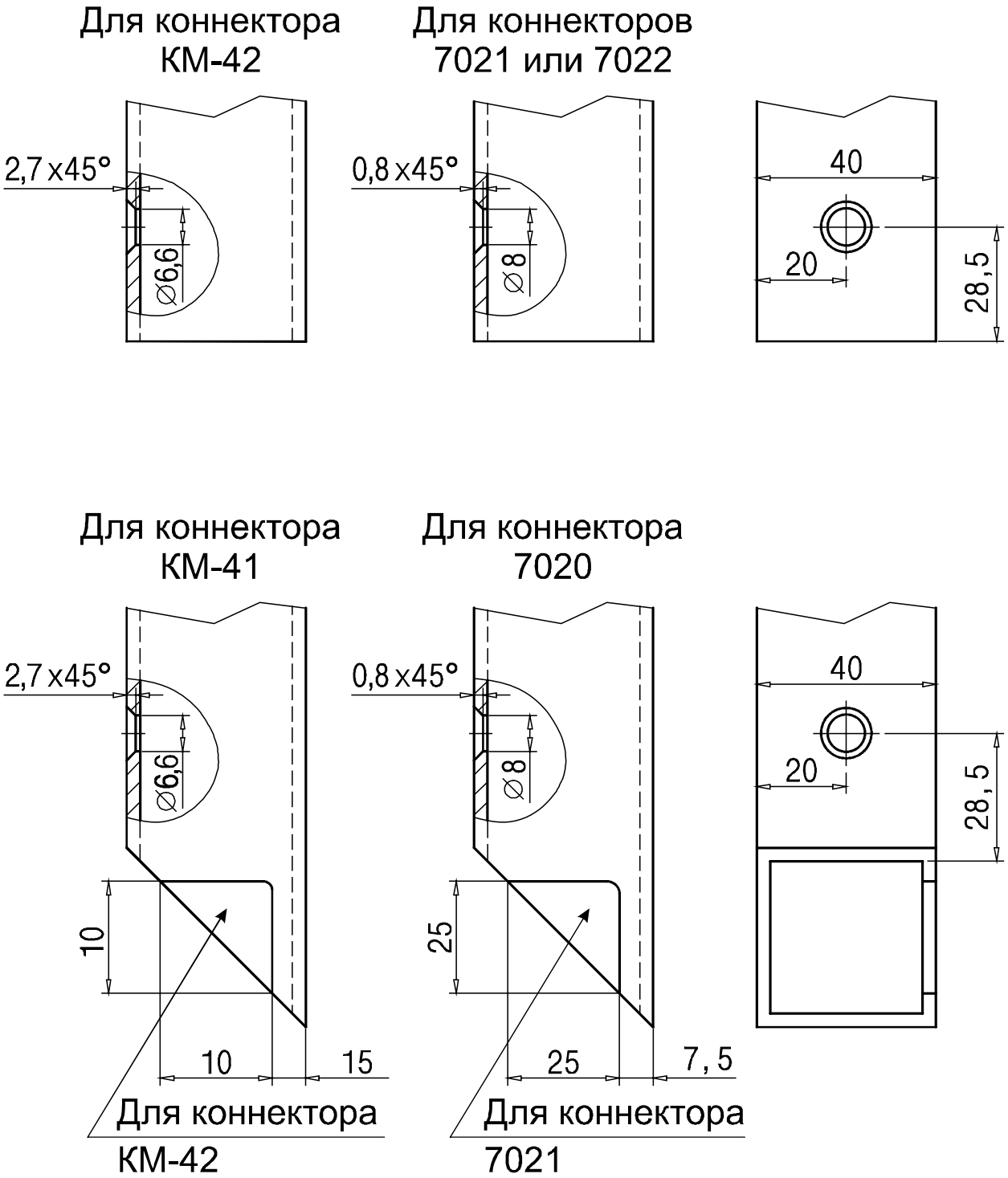

СХЕМА КРЕПЛЕНИЯ ПОЛКОДЕРЖАТЕЛЕЙ

Система предусматривает несколько видов полкодержателей:

1. Полкодержатель – уголок алюминиевый 15х15 мм, для всех видов квадратных труб.

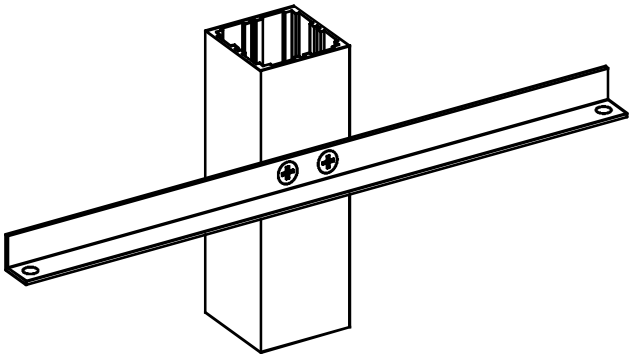

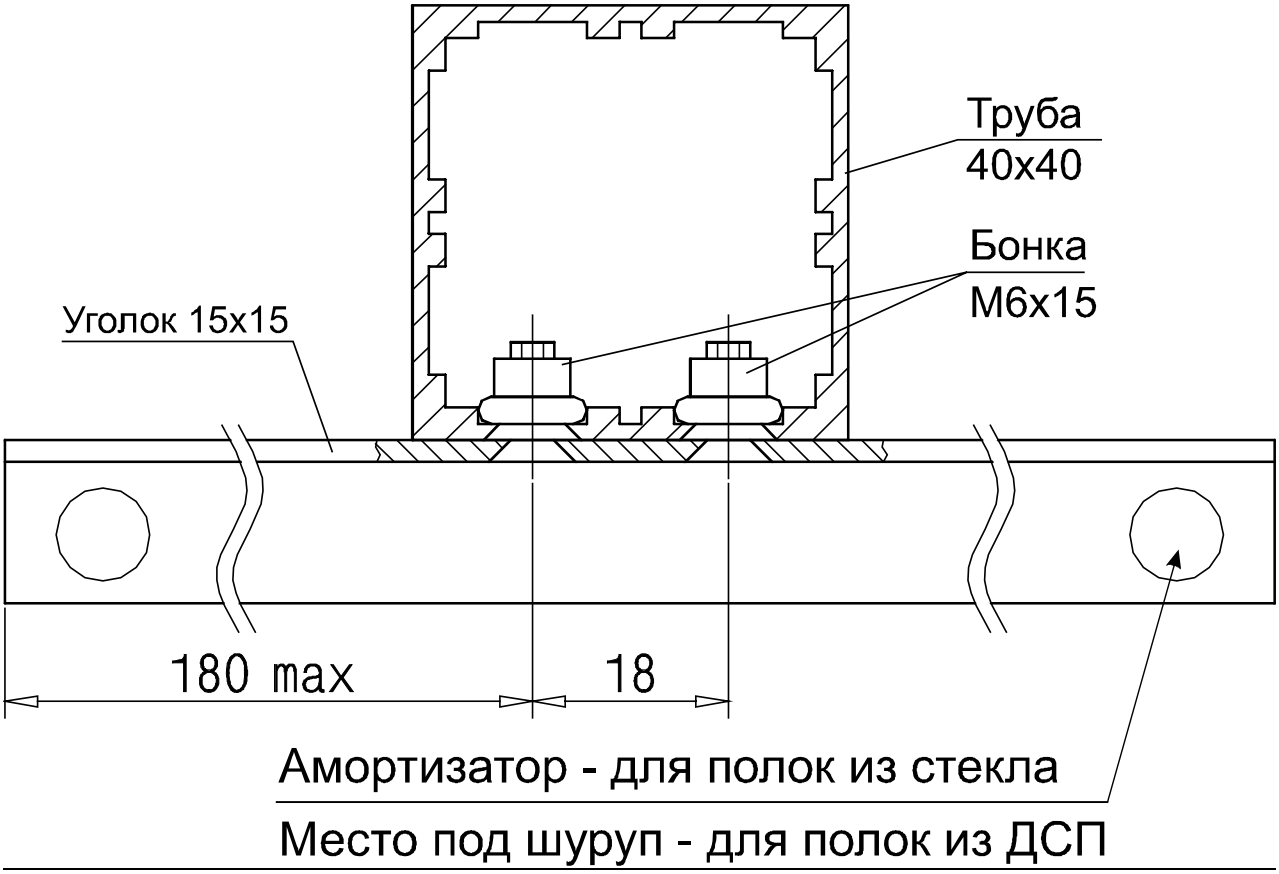

2. Полкодержатель **7069** (производства «Монтичелли», Италия) для трубы **М 1-03**, с размерами 30х30х2.

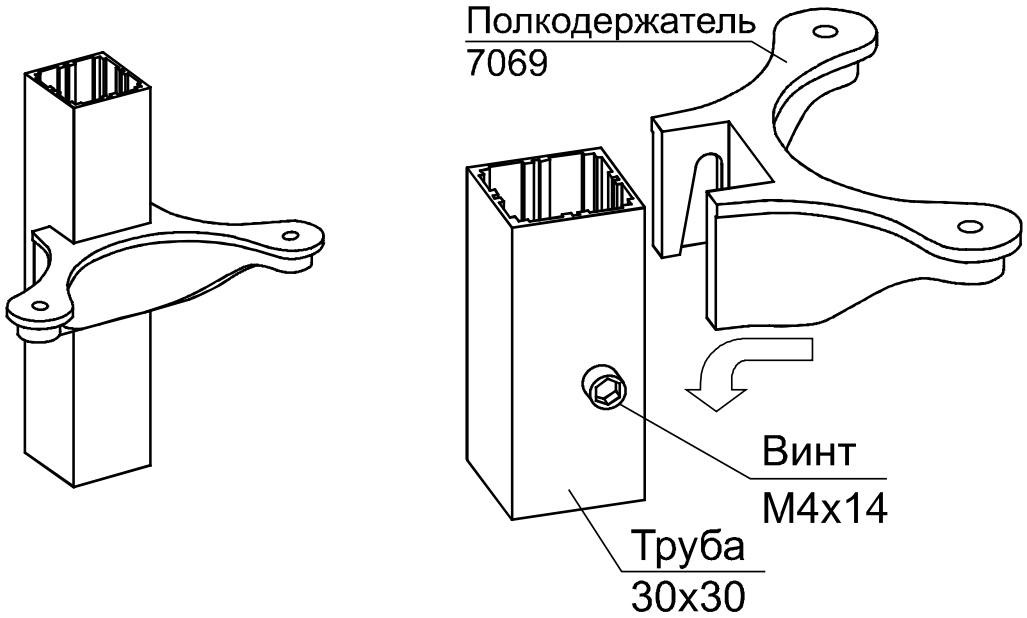

СХЕМА КРЕПЛЕНИЯ КОНСТРУКЦИЙ ИЗ ТРУБ К СТЕНЕ

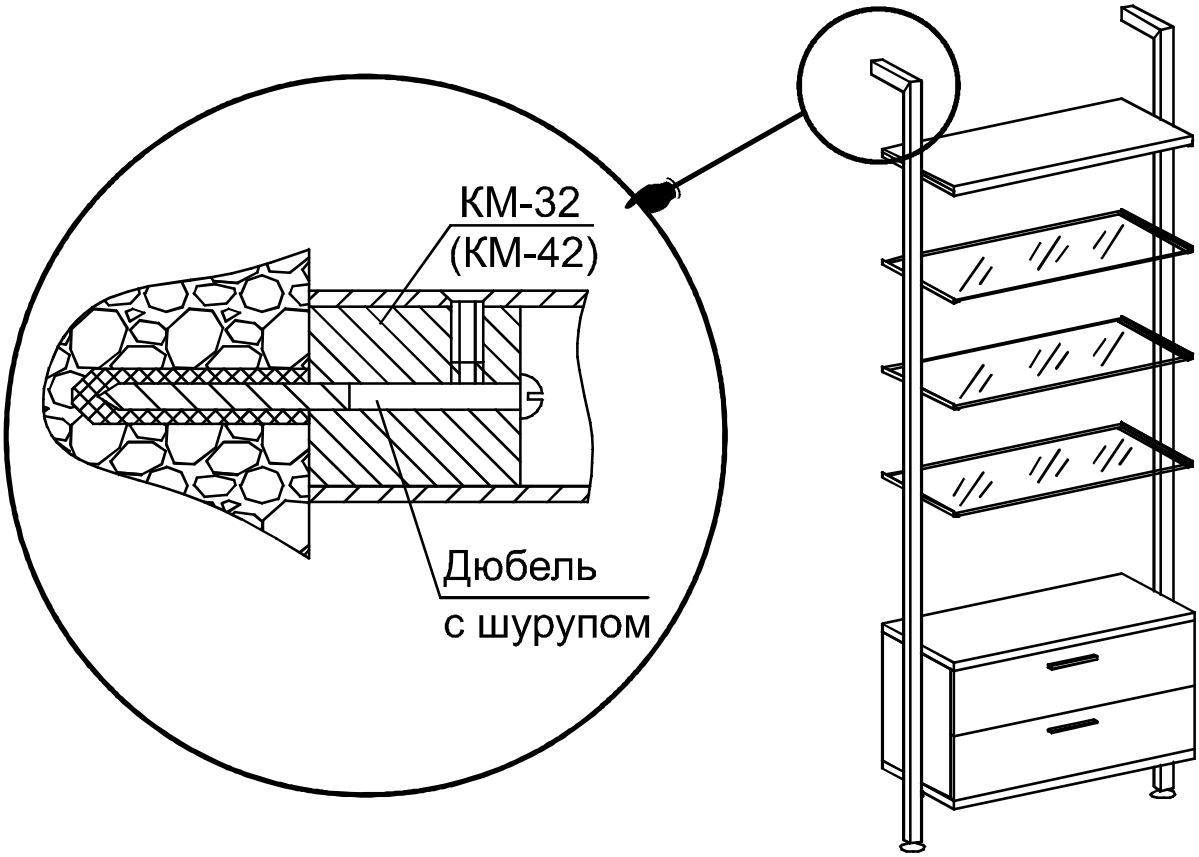

ЭСКИЗЫ РАЗЛИЧНЫХ КОНСТРУКЦИЙ

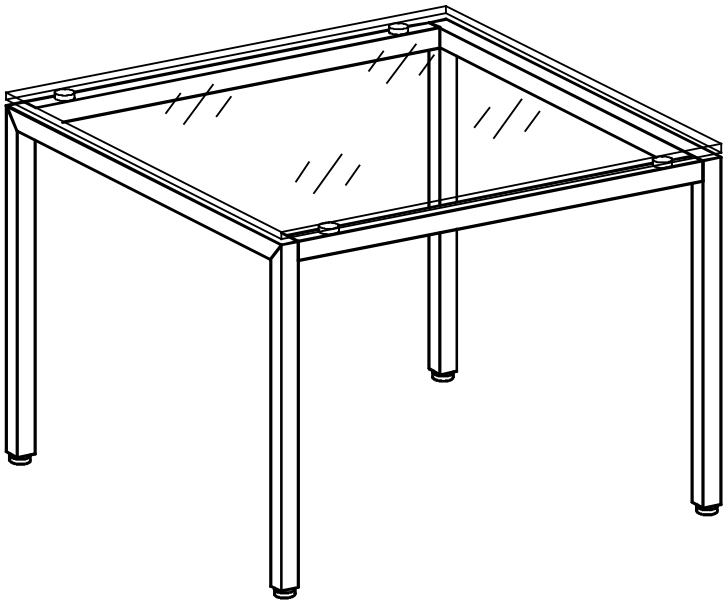

рис. 1 Стол со стеклянной столешницей

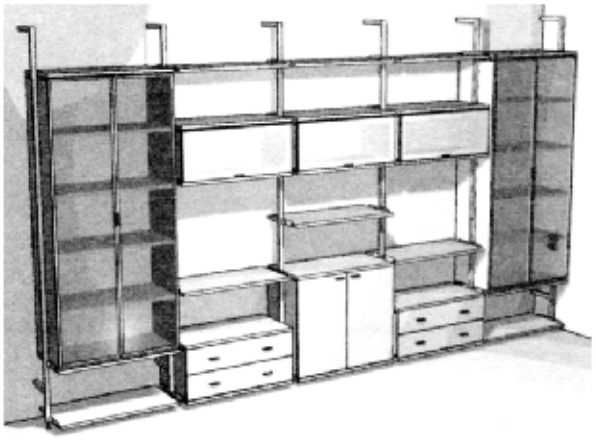

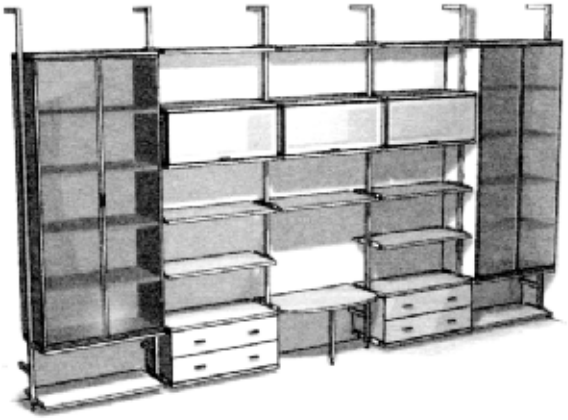

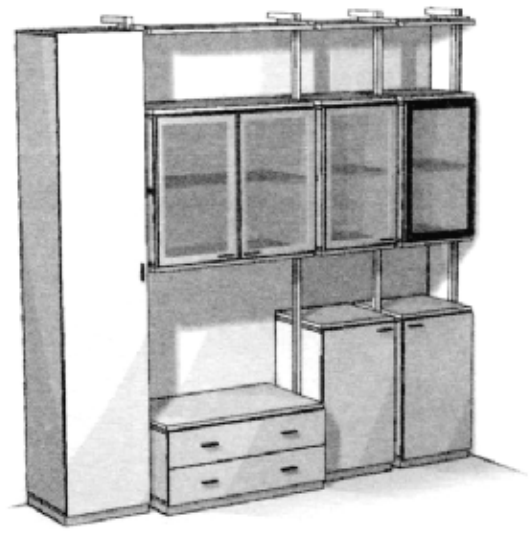

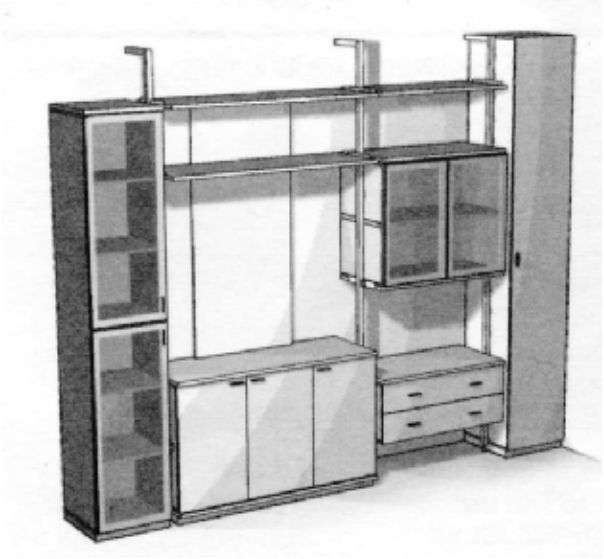

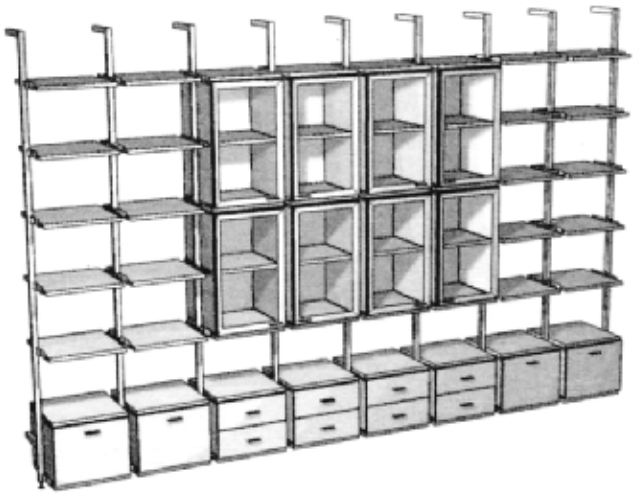

рис.2 Гостиные

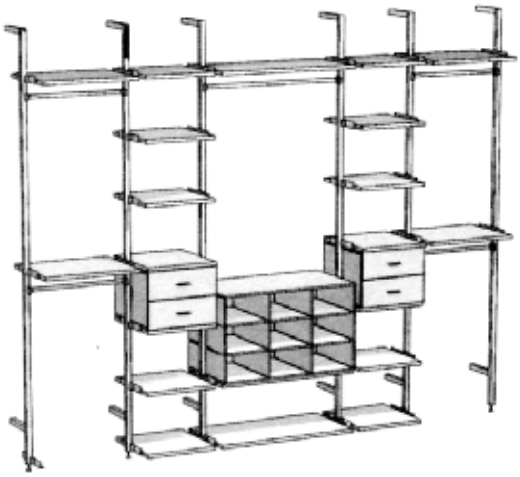

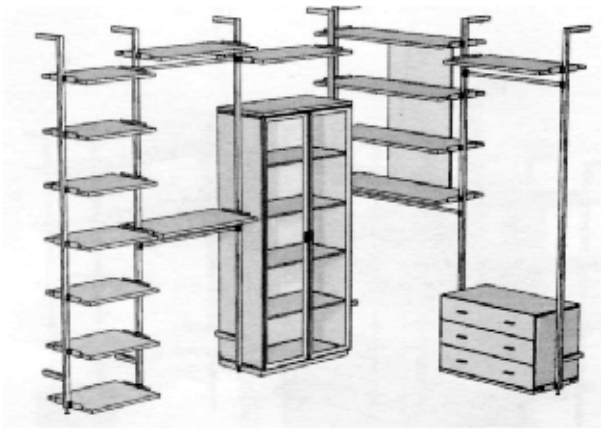

рис.3 Гардеробные комнаты

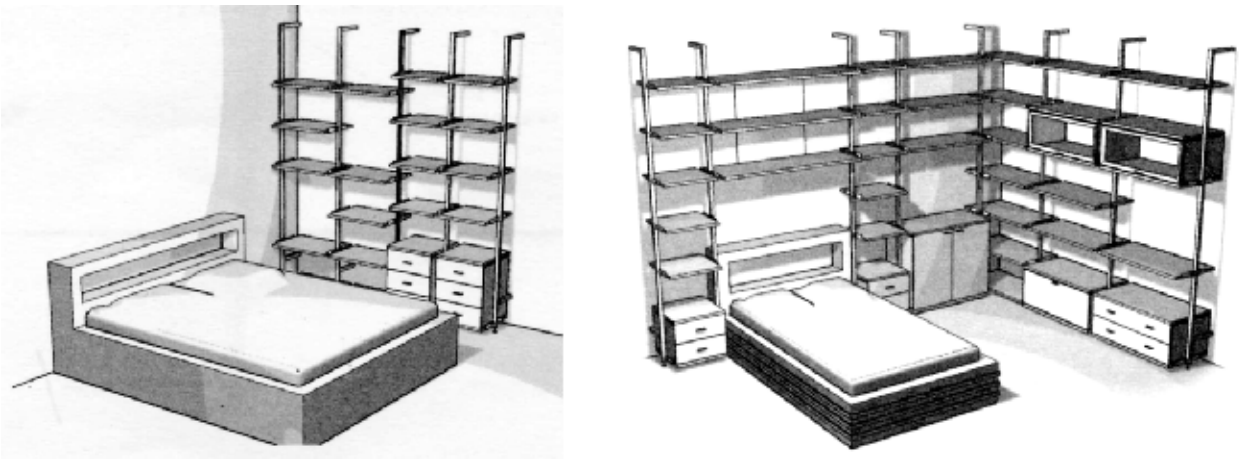

рис.4 Спальни

рис.5 Кабинеты